4位數類比輸入數字顯示錶 OW4

特點：
- ▶複合式輸入顯示值切換之功能
- ▶CE認證規範
- ▶可具有自動歸零.保持(一般值或最大值)
- ▶穩定性高,防燃材質機殼(PC),安全性高
- ▶高亮度0.8"LED顯示範圍-9999~9999,顯示值.小數點可任意規劃
- ▶可量測交直流電壓/交直流電流/電位計/電阻/傳送器/PT-100/荷重元.等信號
- ▶精確度:±0.1%滿刻度,±1位數(直流/電位計/電阻/PT-100/荷重元)
  ±0.2%滿刻度,±1位數(交流)
- ▶可選購防水套,即可達到IP65等級

選用型號規格: OW4 - 代碼1 - 代碼2 - 代碼3 - 代碼4

碼1	輸入種類
D	直流訊號
A	交流平均值
M	交流有效值
P	3線電位計
I	2線電阻計
T	溫度(PT-100)
L	荷重元
2	2,3線傳送器
4	4線傳送器
S01	複合式輸入
S02	複合式輸入
S03	複合式輸入

碼2	電壓(V)	碼2	電流(A)	碼2	3線電位計	碼2	2線電阻計	碼2	溫度(PT-100)	碼2	荷重元
V1	0~50mV	A1	0~20uA	P1	500Ω~10KΩ	I1	0Ω~10Ω	T1	-50~50℃	L1	1mV/V EX.5V
V2	0~5V	A2	0~200uA	P2	10KΩ~100KΩ	I2	0Ω~100Ω	T2	-100~100℃	L2	2mV/V EX.5V
V3	1~5V	A3	0~2mA	P3	100KΩ~1MΩ	I3	0Ω~1KΩ	T3	-200~200℃	L3	3mV/V EX.5V
V4	0~10V	A4	0~20mA	PO	其他	I4	0Ω~10KΩ	T4	0~600℃	L4	1mV/V EX.10V
V5	0~36V	A5	0~200mA			I5	0Ω~100KΩ	TO	其他	L5	2mV/V EX.10V
V6	0~300V	A6	4~20mA			IO	其他			L6	3mV/V EX.10V
V7	0~600V	A7	0~2A							LO	其他
VO	其他	A8	0~5A								
		A9	0~10A								
		AO	其他								

碼4	警報功能
N	無
R1	1組Relay警報
R2	2組Relay警報

碼3	工作電源
A	AC110/220V
F	AC/DC 100/240V
D	DC24/60V
O	其他

※註1: S01複合式輸入,輸入一 0~10Vdc 輸入二 4~20mAdc
2: S02複合式輸入,輸入一 0~600Vac 輸入二 0~5Aac
3: S03複合式輸入,輸入一 0~600Vdc 輸入二 0~50mVdc
4: 2線傳送器規格內建24Vdc激發電源,適用於2線式(LOOP POWER)之壓力.溫度.溼度,直接接線使用
5: 3.4線傳送器規格提供24Vdc激發電源,適用於3.4線式之壓力.溫度.溼度.直接接線使用
6: 荷重元(Load Cell)之5Vdc激發電源可並聯2支,10Vdc激發電源則僅供單支使用

規格特性:

♦精確度:	±0.1%滿刻度±1位數 (直流/電位計/電阻/PT-100/荷重元) ±0.2%滿刻度±1位數 (交流)
♦顯示幕:	高亮度紅色LED,字高20.3mm (0.8")
♦取樣時間:	16 cycles/sec
♦顯示範圍:	-9999~9999
♦零值調整範圍:	-9999~9999
♦過載顯示:	doFL / ioFL 或 -doFL / -ioFL
♦極性顯示:	輸入訊號相反時顯示"-"
♦參數設定方式:	按鍵輸入設定
♦資料記憶方式:	EEPROM記憶體
♦警報動作方向:	"≧(Hi)動作" 或 "<(Lo)動作"
♦警報延遲動作時間:	0~99秒
♦繼電器接點容量:	AC 277V/7A; DC 30V/7A
♦溫度係數:	100ppm/℃ (0~60℃)
♦使用環境溫.濕度:	0~60℃; 20~90% RH (非結露)
♦存放環境溫.濕度:	-10~70℃; 20~90% RH (非結露)
♦工作電源:	AC 110 / 220V ±10%
♦消耗功率:	6.5VA 2段RELAY(無RELAY 3VA)
♦絕緣耐壓能力:	2KVac / 1min (輸入 / 電源)
♦輸入阻抗:	電壓:>2V以上: 20KΩ/V ≦2V以下: 200MΩ 電流:≧0.2A以上: 100mV (端點壓降) <0.2A以下: 1V (端點壓降)
♦重量:	含包裝 < 0.3 Kg

顯示面板指示燈及操作按鍵說明圖:

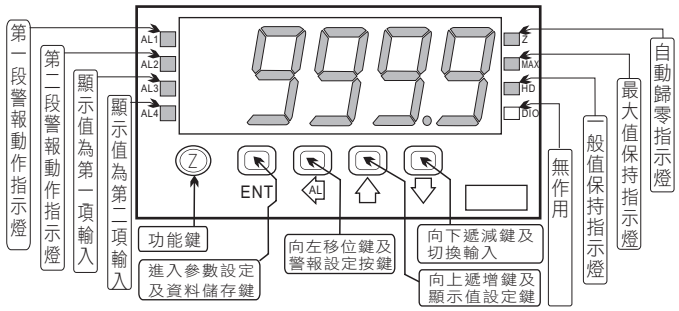

外觀及開孔尺寸圖:

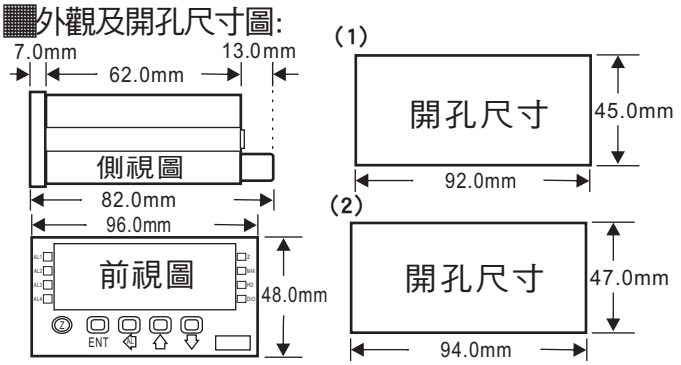

※註: 開孔尺寸(1)為標準尺寸,**開孔尺寸(2)為附加防水罩**

5位數類比輸入數字顯示錶 OW5

特點：
- ▶複合式輸入顯示值切換之功能
- ▶CE認證規範
- ▶可具有自動歸零.保持(一般值或最大值)
- ▶穩定性高,防燃材質機殼(PC),安全性高
- ▶高亮度0.8"LED顯示範圍-9999~9999,顯示值.小數點可任意規劃
- ▶可量測交直流電壓/交直流電流/電位計/電阻/傳送器/PT-100/荷重元.等信號
- ▶精確度:±0.1%滿刻度,±1位數(直流/電位計/電阻/PT-100/荷重元)
  ±0.2%滿刻度,±1位數(交流)
- ▶可選購防水套,即可達到IP65等級

選用型號規格: OW5 - 代碼1 - 代碼2 - 代碼3 - 代碼4

碼1	輸入種類
D	直流訊號
A	交流平均值
M	交流有效值
P	3線電位計
I	2線電阻計
T	溫度(PT-100)
L	荷重元
2	2,3線傳送器
4	4線傳送器
S01	複合式輸入
S02	複合式輸入
S03	複合式輸入

碼2	電壓(V)	碼2	電流(A)	碼2	3線電位計	碼2	2線電阻計	碼2	溫度(PT-100)	碼2	荷重元
V1	0~50mV	A1	0~20uA	P1	500Ω~10KΩ	I1	0Ω~10Ω	T1	-50~50℃	L1	1mV/V EX.5V
V2	0~5V	A2	0~200uA	P2	10KΩ~100KΩ	I2	0Ω~100Ω	T2	-100~100℃	L2	2mV/V EX.5V
V3	1~5V	A3	0~2mA	P3	100KΩ~1MΩ	I3	0Ω~1KΩ	T3	-200~200℃	L3	3mV/V EX.5V
V4	0~10V	A4	0~20mA	PO	其他	I4	0Ω~10KΩ	T4	0~600℃	L4	1mV/V EX.10V
V5	0~36V	A5	0~200mA			I5	0Ω~100KΩ	TO	其他	L5	2mV/V EX.10V
V6	0~300V	A6	4~20mA			IO	其他			L6	3mV/V EX.10V
V7	0~600V	A7	0~2A							LO	其他
VO	其他	A8	0~5A								
		A9	0~10A								
		AO	其他								

碼4	警報功能
N	無
R1	1組Relay警報
R2	2組Relay警報

碼3	工作電源
A	AC110/220V
F	AC/DC 100/240V
D	DC24/60V
O	其他

※註1: S01複合式輸入,輸入一 0~10Vdc 輸入二 4~20mAdc
2: S02複合式輸入,輸入一 0~600Vac 輸入二 0~5Aac
3: S03複合式輸入,輸入一 0~600Vdc 輸入二 0~50mVdc
4: 2線傳送器規格內建24Vdc激發電源,適用於2線式(LOOP POWER)之壓力.溫度.溼度,直接接線使用
5: 3.4線傳送器規格提供24Vdc激發電源,適用於3.4線式之壓力.溫度.溼度.直接接線使用
6: 荷重元(Load Cell)之5Vdc激發電源可並聯2支,10Vdc激發電源則僅供單支使用

規格特性:

♦精確度:	±0.1%滿刻度±1位數 (直流/電位計/電阻/PT-100/荷重元) ±0.2%滿刻度±1位數 (交流)
♦顯示幕:	高亮度紅色LED,字高20.3mm (0.8")
♦取樣時間:	16 cycles/sec
♦顯示範圍:	-9999~9999
♦零值調整範圍:	-9999~9999
♦過載顯示:	doFL / ioFL 或 -doFL / -ioFL
♦極性顯示:	輸入訊號相反時顯示"-"
♦參數設定方式:	按鍵輸入設定
♦資料記憶方式:	EEPROM記憶體
♦警報動作方向:	"≧(Hi)動作" 或 "<(Lo)動作"
♦警報延遲動作時間:	0~99秒
♦繼電器接點容量:	AC 277V/7A; DC 30V/7A
♦溫度係數:	100ppm/℃ (0~60℃)
♦使用環境溫.濕度:	0~60℃; 20~90% RH (非結露)
♦存放環境溫.濕度:	-10~70℃; 20~90% RH (非結露)
♦工作電源:	AC 110 / 220V ±10%
♦消耗功率:	6.5VA 2段RELAY(無RELAY 3VA)
♦絕緣耐壓能力:	2KVac / 1min (輸入 / 電源)
♦輸入阻抗:	電壓:>2V以上: 20KΩ/V ≦2V以下: 200MΩ 電流:≧0.2A以上: 100mV (端點壓降) <0.2A以下: 1V (端點壓降)
♦重量:	含包裝 < 0.3 Kg

顯示面板指示燈及操作按鍵說明圖:

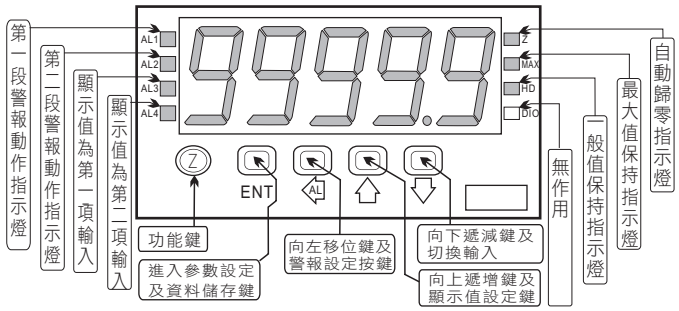

外觀及開孔尺寸圖:

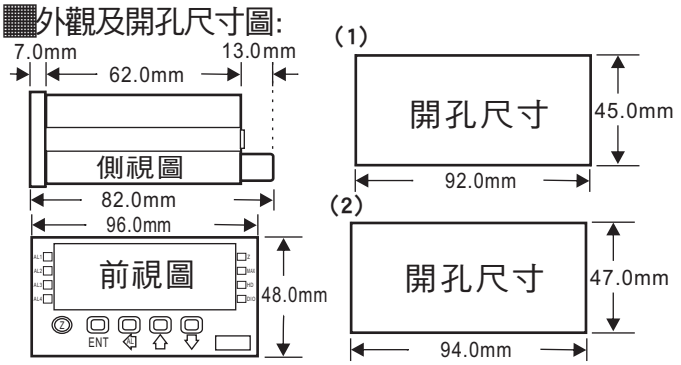

※註: 開孔尺寸(1)為標準尺寸,**開孔尺寸(2)為附加防水罩**

5位數類比輸入顯示(0.8")控制&輸出(多段警報類比輸出)錶 RS-485

OW5H-A

特點：
- 精確度:±0.1%滿刻度, ±1位數(直流/電位計/電阻/PT-100/荷重元)
  ±0.2%滿刻度, ±1位數(交流)
- 可量測交直流電壓/交直流電流/電位計/電阻/傳送器/PT-100/荷重元. 等信號
- 高亮度0.8"LED顯示範圍-19999~99999顯示值. 小數點可任意規劃
- 輸入額定最高值時, 顯示範圍可依使用需要自行調整
- 可具有自動歸零. 保持(一般值或最大值). 2~4段警報(高低警報可自行設定)類比輸出(15bit解析度). 數位通訊(RS-485介面)的功能
  (上述為選用功能, 亦可同時存在)
- 穩定性高, 防燃材質機殼(PC), 安全性高

選用型號規格: OW5H - A - 代碼1 - 代碼2 - 代碼3 - 代碼4 - 代碼5 - 代碼6

碼1	輸入種類
D	直流訊號
A	交流平均值
M	交流有效值
P	3線電位計
I	2線電阻計
T	溫度(PT-100)
L	荷重元
2	2,3線傳送器
4	4線傳送器

碼2	電壓(V)	碼2	電流(A)	碼2	3線電位計	碼2	2線電阻計	碼2	溫度(PT-100)	碼2	荷重元
V1	0~50mV	A1	0~20uA	P1	500Ω~10KΩ	I1	0Ω~10Ω	T1	-50~50℃	L1	1mV/V EX.5V
V2	0~5V	A2	0~200uA	P2	10KΩ~100KΩ	I2	0Ω~100Ω	T2	-100~100℃	L2	2mV/V EX.5V
V3	1~5V	A3	0~2mA	P3	100KΩ~1MΩ	I3	0Ω~1KΩ	T3	-200~200℃	L3	3mV/V EX.5V
V4	0~10V	A4	0~20mA	PO	其他	I4	0Ω~10KΩ	T4	0~600℃	L4	1mV/V EX.10V
V5	0~36V	A5	0~200mA			I5	0Ω~100KΩ	TO	其他	L5	2mV/V EX.10V
V6	0~300V	A6	4~20mA			IO	其他			L6	3mV/V EX.10V
V7	0~600V	A7	0~2A							LO	其他
VO	其他	A8	0~5A								
		A9	0~10A								
		AO	其他								

碼3	工作電源
A	AC/DC 100/240V
B	DC12V
C	DC24
D	DC30~90V

碼5	類比輸出
N	無
A	4~20mA
V	0~10V
O	其他

碼4	警報功能
N	無
R2	2組Relay警報
R3	3組Relay警報
R4	4組Relay警報
O2	2組O.C.警報
O3	3組O.C.警報
O4	4組O.C.警報

碼6	RS-485
N	無
Y	有

※註1:2線式傳送器規格內建24Vdc激發電源,適用於2線式(LOOP POWER)如壓力.溫度.溼度等感測器,直接接線使用
2:3或4線式傳送器規格提供24Vdc激發電源,適用3.4線式如壓力,溫度,溼度等,直接接線使用
3:荷重元(Load Cell)之5Vdc激發電源可並聯2支,10Vdc激發電源則僅供單支使用
4:3組Relay(繼電器)警報以上,僅提供A(NO.)接點輸出。O.C警報則提供光耦合NPN之C.E接腳輸出

規格特性:

◆精確度:	±0.1%滿刻度±1位數(直流/電位計/電阻/PT-100/荷重元) ±0.2%滿刻度±1位數(交流)
◆顯示幕:	高亮度紅色LED,字高20.3mm(0.8")
◆取樣時間:	16cycles/sec
◆顯示範圍:	-19999~99999
◆零值調整範圍:	-19999~99999
◆過載顯示:	doFL/ioFL 或 -doFL/-ioFL
◆極性顯示:	當輸入訊號相反時顯示"-"
◆參數設定方式:	按鍵輸入設定
◆資料記憶方式:	E^2 PROM記憶體
◆警報動作方向:	"≧(Hi)動作"或"<(Lo)動作"可設定
◆警報延遲動作時間:	可自行設定(0~99秒)
◆繼電器接點容量:	AC277V/7A DC30V/7A
◆類比輸出解析度:	15bit數位轉類比
◆類比輸出反應速度:	<250ms(0~90%)
◆類比輸出推動能力:	電壓輸出:<20mA 電流輸出:<10V
◆通訊方式及協議:	RS-485 Modbus RTU mode
◆通訊傳輸速率:	19200/9600/4800/2400鮑率(可選擇)
◆溫度係數:	100ppm/℃(0~60℃)
◆使用環境溫.濕度:	0~60℃ 20~90%RH(非結露)
◆存放環境溫.濕度:	-10~70℃ 20~90%RH(非結露)
◆工作電源:	AC/DC100~240V,DC12/24/30~90V
◆消耗功率:	<8.5VA(全功能輸出)
◆絕緣耐壓能力:	1.5KVac/1min(輸入/電源)
◆輸入阻抗:	電壓:>2V以上 20KΩ/V ≦2V以下 大於200MΩ 電流:≧0.2A以上 100mV(端點壓降) <0.2A以下 1V(端點壓降)

顯示面板指示燈及操作按鍵說明圖

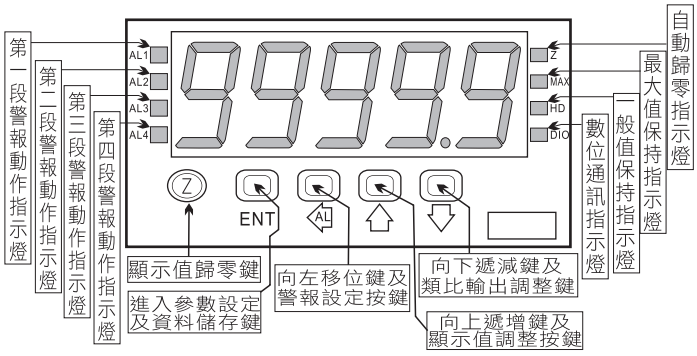

外觀及開孔尺寸圖

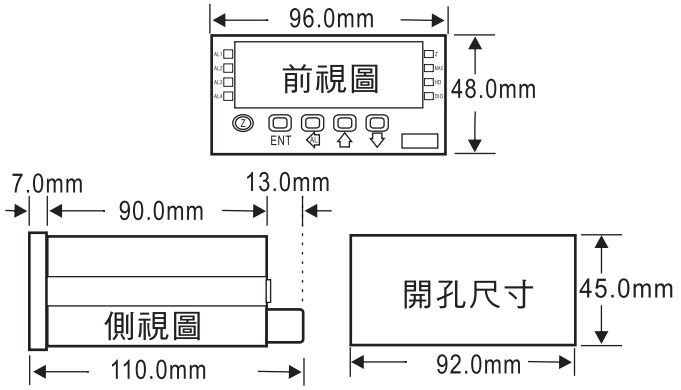

5位數微電腦型熱電偶溫度顯示.控制(多段警報類比輸出)錶 RS-485

OW5H-T

特點：
- ●精確度:±0.2%滿刻度,±0.5℃(冷接點補償)
- ●可量測各式溫度感測器(K,J,E,R,S,B,T type)以達恆溫控制
- ●高亮度0.56" LED顯示範圍-19999~99999,1位小數點可任意規劃
- ●℃/℉可位任意規劃
- ●具感測器斷線偵測
- ●一段主控:ON/OFF或比例式可規劃及二段警報功能
  類比輸出(15bit解析度).數位通訊(RS485介面)的功能
- ●穩定性高,防燃材質機殼(PC),安全性高

選用型號規格: OW5H - T - 代碼1 - 代碼2 - 代碼3 - 代碼4

碼1	輸入種類
B	200~1800℃
E	-185~990℃
J	-200~760℃
K	-200~1360℃
R	0~1760℃
S	0~1750℃
T	-200~395℃
O	其他

碼2	工作電源
A	AC110/220V
B	DC 12V
C	DC24
D	DC30~90V
E	AC/DC 100~240V

碼3	警報功能
N	無
R1	1組主控
R2	主控×1&Relay警報×1
R3	主控×1&Relay警報×2

碼4	輸出功能
N	無
Y	RS-485
A	4~20mA
V	0~10Vdc
O	其他

規格特性:

◆精確度:	±0.2%滿刻度±0.5℃(冷接點補償)
◆顯示幕:	高亮度紅色LED,字高14.22mm(0.56")
◆取樣時間:	16cycles/sec
◆顯示範圍:	-19999~99999
◆過載顯示:	doFL/ioFL 或 -doFL/-ioFL
◆極性顯示:	當輸入訊號相反時顯示"-"
◆斷線顯示:	當感測器斷線顯示"OPEn"
◆參數設定方式:	按鍵輸入設定
◆資料記憶方式:	E^2 PROM記憶體
◆警報動作方向:	"≧(Hi)動作"或"<(Lo)動作"可設定
◆警報延遲動作時間:	可自行設定(0~99秒)
◆繼電器接點容量:	AC277V/7A DC30V/7A
◆比例控制區間:	0~999%
◆比例控制時間:	0~99秒
◆類比輸出解析度:	15bit數位轉類比
◆類比輸出反應速度:	<250ms(0~90%)
◆類比輸出推動能力:	電壓輸出:<20mA 電流輸出:<10V
◆通訊方式及協議:	RS-485 Modbus RTU mode
◆通訊傳輸速率:	19200/9600/4800/2400鮑率(可選擇)
◆溫度係數:	100ppm/℃(0~60℃)
◆使用環境溫.濕度:	0~60℃ 20~90%RH(非結露)
◆存放環境溫.濕度:	-10~70℃ 20~90%RH(非結露)
◆工作電源:	AC/DC100~240V,DC12/24/30~90V
◆消耗功率:	<8.5VA(全功能輸出)
◆絕緣耐壓能力:	1.5KVac/1min(輸入/電源)
◆輸入阻抗:	電壓:>2V以上 20KΩ/V ≦2V以下 大於200MΩ 電流:≧0.2A以上 100mV(端點壓降) <0.2A以下 1V(端點壓降)

顯示面板指示燈及操作按鍵說明圖:

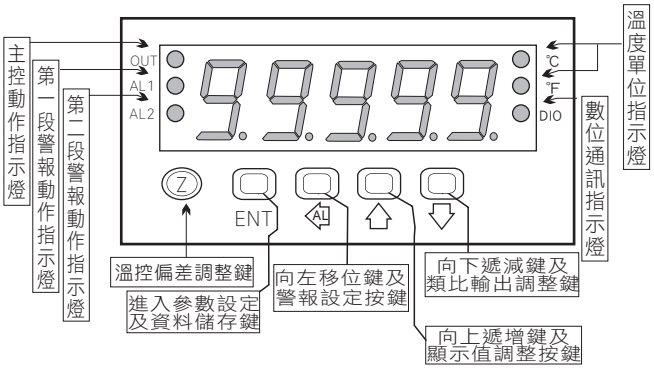

外觀及開孔尺寸圖:

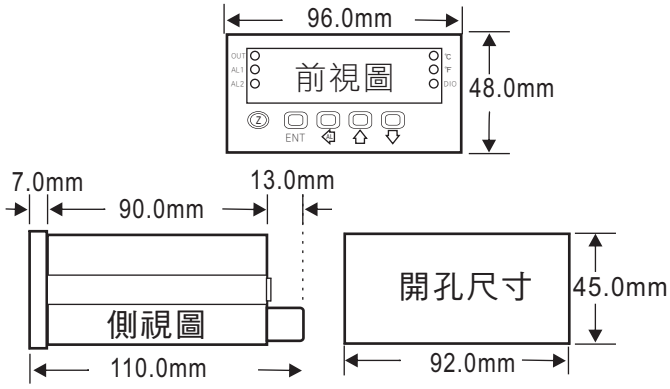

接線圖:

A. 顯示或一組輸出控制:

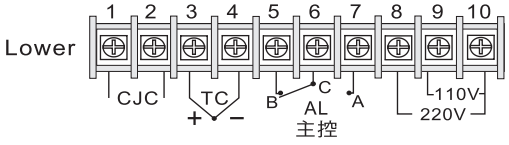

B. 二組以上輸出.控制:

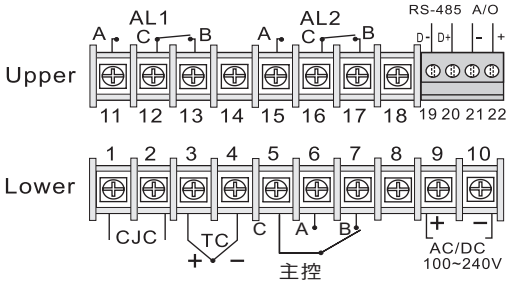

5位數微電腦型熱電偶溫度顯示.控制(多段警報類比輸出)錄 RS-485

OW5H-D

特點：
- ●精確度:±0.1%滿刻度,±1位數(直流)
  ±0.2%滿刻度,±1位數(交流)
- ●可同時量測交直流電壓/交直流電流且分別顯示
- ●高亮度0.4"LED顯示範圍-19999~99999,顯示值.小數點可任意規劃
- ●輸入額定最高值時,顯示範圍可分別依使用需要自行調整
- ●可具有自動歸零功能及兩組獨立警報功能
- ●穩定性高,防燃材質機殼(PC),安全性高

選用型號規格: OW5H - D - 代碼1 - 代碼2 代碼3 - 代碼4 代碼5 代碼6 代碼7

碼1	輸入種類
D	直流訊號
A	交流平均值
M	交流有效值

碼2	輸入1
1	0~50mV
2	0~10V
3	0~300V
4	0~20mA
5	4~20mA
6	0~2A
7	0~5A
O	其他

碼3	輸入2
1	0~50mV
2	0~10V
3	0~300V
4	0~20mA
5	4~20mA
6	0~2A
7	0~5A
O	其他

碼4	工作電源
A	AC/DC100~240V
B	DC12V
C	DC24V
D	DC30~90V

碼5	輸入1警報功能
N	無
1	1組Relay警報
2	2組Relay警報
3	1組O.C.警報
4	2組O.C.警報

碼6	輸入2警報功能
N	無
1	1組Relay警報
2	2組Relay警報
3	1組O.C.警報
4	2組O.C.警報

碼7	輸入功能
N	無
Y	RS-485
A	4~20mA
V	0~10V
O	其他

規格特性:

◆精確度:	±0.1%滿刻度±1位數(直流) ±0.2%滿刻度±1位數(交流)
◆顯示幕:	高亮度紅色LED,字高10.16mm(0.4")
◆取樣時間:	16cycles/sec
◆顯示範圍:	-19999~99999
◆零值調整範圍:	-19999~99999
◆過載顯示:	doFL/ioFL 或 -doFL/-ioFL
◆極性顯示:	當輸入訊號相反時顯示"-"
◆參數設定方式:	按鍵輸入設定
◆資料記憶方式:	E^2 PROM記憶體
◆警報動作方向:	"≧(Hi)動作"或"<(Lo)動作"可設定
◆警報延遲動作時間:	可自行設定(0~99秒)
◆繼電器接點容量:	AC277V/7A DC30V/7A
◆類比輸出解析度:	15bit數位轉類比
◆類比輸出反應速度:	<250ms(0~90%)
◆類比輸出推動能力:	電壓輸出:<20mA 電流輸出:<10V
◆通訊方式及協議:	RS-485 Modbus RTU mode
◆通訊傳輸速率:	19200/9600/4800/2400鮑率(可選擇)
◆溫度係數:	100ppm/℃(0~60℃)
◆使用環境溫.濕度:	0~60℃ 20~90%RH(非結露)
◆存放環境溫.濕度:	-10~70℃ 20~90%RH(非結露)
◆工作電源:	AC/DC100~240V,DC12/24/30~90V
◆消耗功率:	8.5VA(全功能輸出)
◆絕緣耐壓能力:	2KVac/1min(輸入/電源)
◆輸入阻抗:	電壓:>2V以上 20KΩ/V ≦2V以下 ≧200MΩ 電流:≧0.2A以上 100mV(端點壓降) <0.2A以下 1V(端點壓降)

顯示面板指示燈及操作按鍵說明圖:

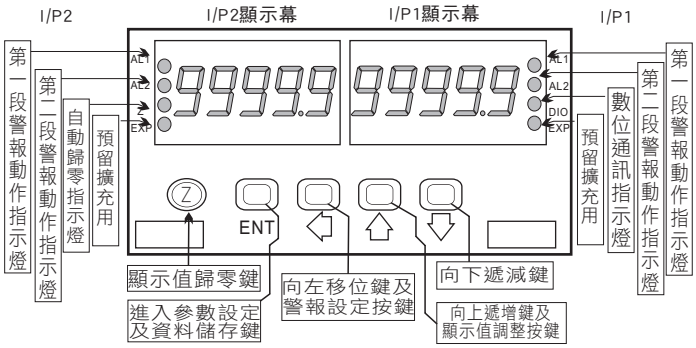

外觀及開孔尺寸圖:

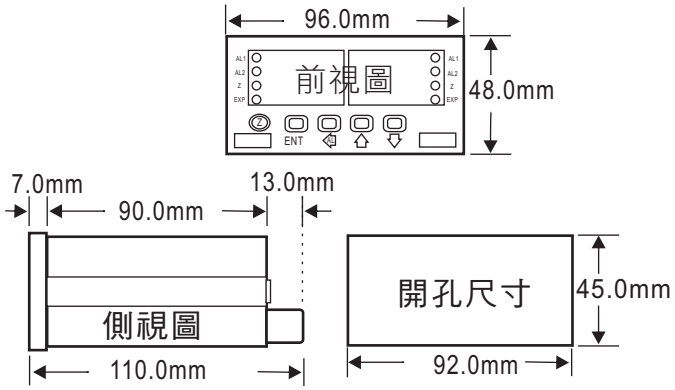

配線圖:

●各1段警報接線方式:

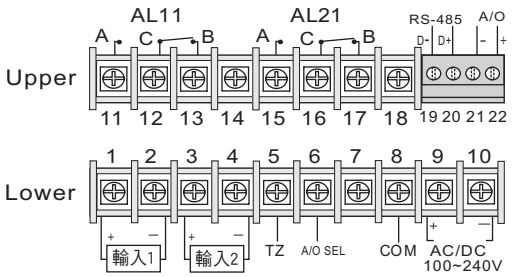

● 各2段警報接線方式:

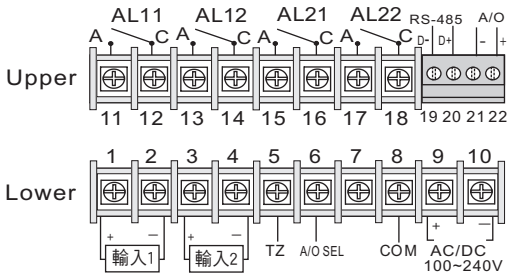

6位數類比輸入顯示(0.56")控制&輸出(多段警報 類比輸出)錶 RS-485

OW6H-A

特點：
- 精確度:±0.1%滿刻度,±1位數(直流/電位計/電阻/PT-100/荷重元)
  ±0.2%滿刻度,±1位數(交流)
- 可量測交直流電壓/交直流電流/電位計/電阻/傳送器/PT-100/荷重元.等信號
- 高亮度雙排LED顯示範圍-199999~999999,顯示值.小數點可任意規劃
- 通訊速率可達38400bps;取樣時間可達60cycles/sec
- 內建回復出廠校正值之功能
- 可具有蜂鳴器/輸入開根號/類比模擬輸出.等功能
- 可具有自動歸零.保持(一般值或最大值)/2~4段警報(高低警報可自行設定)/類比輸出(15bit解析度)/數位通訊RS-485介面(上述為選用功能,亦可同時存在)
- 穩定性高,防燃材質機殼(PC),安全性高
- CE規範認證

選用型號規格: OW6H - A - 代碼1 - 代碼2 - 代碼3 - 代碼4 - 代碼5 - 代碼6

碼1	輸入種類
D	直流訊號
A	交流平均值
M	交流有效值
P	3線電位計
I	2線電阻計
T	溫度(PT-100)
L	荷重元
2	2,3線傳送器
4	4線傳送器

碼2	電壓(V)	碼2	電流(A)	碼2	3線電位計	碼2	2線電阻計	碼2	溫度(PT-100)	碼2	荷重元
V1	0~50mV	A1	0~20uA	P1	500Ω~10KΩ	I1	0Ω~10Ω	T1	-50~50℃	L1	1mV/V EX.5V
V2	0~5V	A2	0~200uA	P2	10KΩ~100KΩ	I2	0Ω~100Ω	T2	-100~100℃	L2	2mV/V EX.5V
V3	1~5V	A3	0~2mA	P3	100KΩ~1MΩ	I3	0Ω~1KΩ	T3	-200~200℃	L3	3mV/V EX.5V
V4	0~10V	A4	0~20mA	PO	其他	I4	0Ω~10KΩ	T4	0~600℃	L4	1mV/V EX.10V
V5	0~36V	A5	0~200mA			I5	0Ω~100KΩ	TO	其他	L5	2mV/V EX.10V
V6	0~300V	A6	4~20mA			IO	其他			L6	3mV/V EX.10V
V7	0~600V	A7	0~2A							LO	其他
VO	其他	A8	0~5A								
		A9	0~10A								
		AO	其他								

碼3	工作電源
A	AC/DC 100/240V
B	DC12V
C	DC24
D	DC30~90V

碼5	類比輸出
N	無
A	4~20mA
V	0~10V
O	其他

碼4	警報功能
N	無
R2	2組Relay警報
R3	3組Relay警報
R4	4組Relay警報
O2	2組O.C.警報
O3	3組O.C.警報
O4	4組O.C.警報

碼6	RS-485
N	無
Y	有

※註1:2線式傳送器規格內建24Vdc激發電源,適用於2線式(LOOP POWER)如壓力.溫度.溼度等感測器,直接接線使用
2:3或4線式傳送器規格提供24Vdc激發電源,適用3.4線式如壓力,溫度,溼度等,直接接線使用
3:荷重元(Load Cell)之5Vdc激發電源可並聯2支,10Vdc激發電源則僅供單支使用
4:3組Relay(繼電器)警報以上,僅提供A(NO.)接點輸出。O.C警報則提供光耦合NPN之C.E接腳輸出

規格特性:

◆精確度:	±0.1%滿刻度±1位數(直流/電位計/電阻/PT-100/荷重元) ±0.2%滿刻度±1位數(交流)
◆顯示幕:	高亮度紅色LED,字高14.22mm(0.56")
◆取樣時間:	16cycles/sec
◆顯示範圍:	-199999~999999
◆零值調整範圍:	-199999~999999
◆過載顯示:	doFL/ioFL 或 -doFL/-ioFL
◆極性顯示:	當輸入訊號相反時顯示"-"
◆參數設定方式:	按鍵輸入設定
◆資料記憶方式:	EEPROM記憶體
◆警報動作方向:	"≧(Hi)動作"或"<(Lo)動作"
◆警報延遲動作時間:	0~99秒
◆繼電器接點容量:	AC277V/7A;DC30V/7A
◆類比輸出解析度:	15bit
◆類比輸出反應速度:	<250ms(0~90%)
◆類比輸出推動能力:	電壓輸出:<20mA;電流輸出:<10V
◆通訊方式及協議:	RS-485 Modbus RTU mode
◆通訊傳輸速率:	38400/19200/9600/4800bps
◆溫度係數:	100ppm/℃(0~60℃)
◆使用環境溫.濕度:	0~60℃;20~90%RH(非結露)
◆存放環境溫.濕度:	-10~70℃;20~90%RH(非結露)
◆工作電源:	AC/DC100~240V;DC12/24/30~90V
◆消耗功率:	<8.5VA(全功能輸出)
◆絕緣耐壓能力:	1.5KVac/1min(輸入/電源)
◆輸入阻抗:	電壓:>2V以上:20KΩ/V ≦2V以下:大於200MΩ 電流:≧0.2A以上:100mV(端點壓降) <0.2A以下: 1V(端點壓降)

顯示面板指示燈及操作按鍵說明圖:

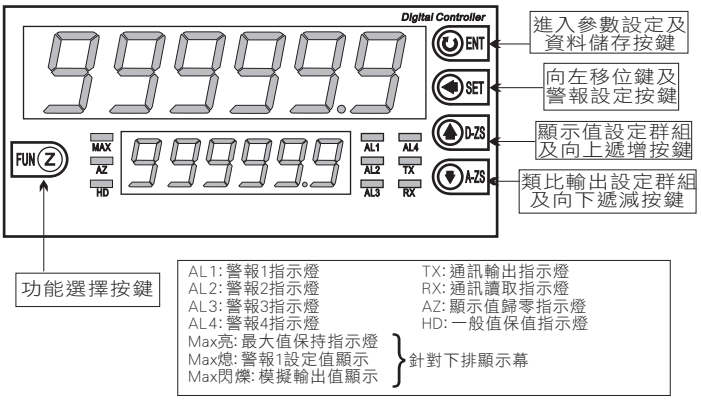

外觀及開孔尺寸圖:

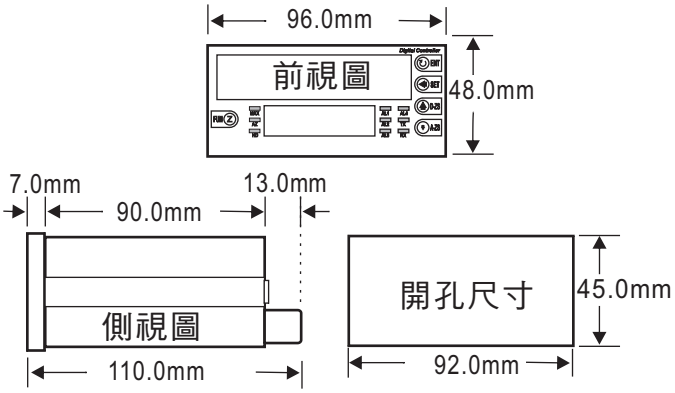

OWP-05系列PID控制器

OWP-4805

特點：
- SV and PV display at the same time
- More diverse sensor input available-TC：T(CC)，R(PR)，S(PR)
- Extended display range

CE

選用型號規格: OWP-4805 - 代碼1 - 代碼2 - 代碼3

碼1	Sub 輸出
2	輸出警報1+警報2

碼2	電源供應
2	24VAC 50/60HZ 24~48VDC
4	100~240VAC 50/60HZ

碼3	輸出控制
R	Relay 接點輸出+SSR 輸出(AC 電源) Relay 接點輸出+SSR 輸出(AC/DC 電源)

規格

◆工作電源(AC電源）：100~240VAC，50/60Hz
◆工作電源(AC/DC電源）：24VAC50/60Hz，24~48VDC
◆允許電壓變動範圍：電源電壓90 to 110%
◆消耗功率：5VA以下(100~240VAC 50/60Hz,24VAC 50/60Hz)
3W以下(24~48VDC)
◆顯示方式：7段LED顯示(PV：紅色，SV：綠色）
◆文字大小：PV(WXH)：7.0X15.0mm
SV(WXH)：5.0X9.5mm
◆輸入規格(RTD)：DIN PT100Ω，Cu50Ω(每根線允許最大阻抗5Ω以下)
◆輸入規格(T/C)：K(CA),J(IC),L(IC),T(CC),R(PR),S(PR)
◆顯示精度(RTD)：(PV±0.5% 或 ±1℃中較大者）讀值±1Digt
◆顯示精度(T/C)：常溫（23℃ ±5℃為基準）
◆控制輸出(Relay)：250VAC 3A 1a
◆控制輸出(SSR)：12VDC ±2V,20mA Max
◆警報輸出：AL1、AL2 Relay：250VAC 1A 1a
◆控制方式：ON/OFF控制、P、PI、PD、PID控制
◆遲滯：1 to 100℃ / 0.1 to 50.0℃
◆比例帶(P)：0.1 to 999.9℃
◆積分時間(I)：0 to 9999 sec
◆微分時間(D)：0 to 9999 sec
◆控制週期(T)：0.5 to 120.0 sec
◆手動復歸值：0.0 to 100.0%
◆取樣週期：100ms
◆耐電壓(AC電源)：2000VAC 50/60Hz 1分鐘(信號輸入端與電源端之間)
◆耐電壓(AC/DC電源)：2000VAC 50/60Hz 1分鐘(信號輸入端與電源端之間)

繼電器壽命
◆控制輸出：機械：500萬次以上，電氣：20萬次以上(250VAC 3A阻性負載)
◆警報輸出：機械：500萬次以上，電氣：30萬次以上(250VAC 1A阻性負載)
◆絕緣阻抗：100MΩ以上
◆停電記憶：約10年(使用非揮發性記憶體)
◆抗干擾：模擬方波產生器干擾
◆環境溫度：-10 to 50℃，儲存：-20 to 60℃
◆環境濕度：35 to 85%RH，儲存：35 to 85%RH
◆重量：約100g

外觀及開孔尺寸圖：

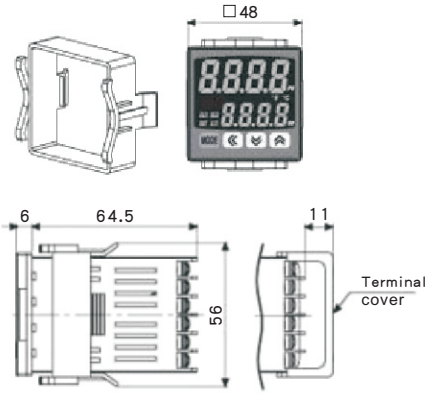

配線圖:

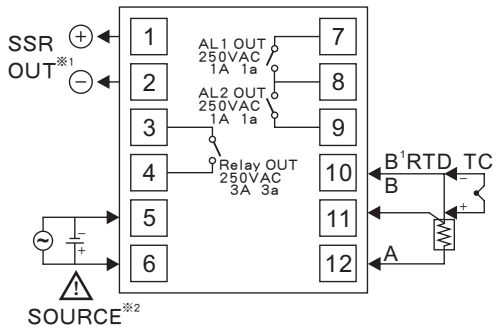

OWP-10系列標準型PID控制器 OWP-XX10

特性

- ◆抗干擾性佳
- ◆18-bit高輸入解析度
- ◆Fuzzy人工智慧PID控制
- ◆每200 msec取樣乙次
- ◆高精度15 bit線性類比輸出
- ◆可選配通訊或再傳送介面
- ◆多種警報功能及模式選擇
- ◆支援手動與自動演算功能
- ◆Sensor斷線自動切換平均應輸出量
- ◆昇(降)段斜率控制
- ◆功能參數鎖定功能，並可設定常用功能選單
- ◆數位濾波功能，經由設定率波常數改善PV值
- ◆UL / CSA / CE認證
- ◆可搭配電腦軟體監控

OWP-4810

OWP-7210

OWP-4910

OWP-9610

規格

◆工作電源：AC90~250V、DC/AC11~26V(選擇)，≦5W

◆訊號輸入

解析度：18 bits

取樣速率：5次 / 秒

額定電壓：最小-2VDC，最大12VDC(電壓模組承受電流mA訊號最多不超過一分鐘)

溫度效應：mA輸入：±0.3μV / ℃

其他輸入：±1.5μV / ℃

感知器導線阻抗效應：T/C：±0.2μV / ohm

3線RTD：2.6℃ / 兩根導線阻抗歐姆值的差

2線RTD：2.6℃ / 兩根導線阻抗歐姆值的和

易燃電流：200nA

共模抑制比(CMRR)：120dB

常模抑制比(NMRR)：55dB

感知器斷裂偵測：TC/RTD/mV輸入：感知器呈開路(OPEN)狀態

4-20mA輸入：小於1mA狀態

1-5V輸入：小於0.25V狀態

感知器斷裂反應時間：TC/RTD/mV輸入：4秒內

1-5V/4-20mA輸入：0.1秒內

各種輸入特性

Type	Range	Accuracy @25℃	input impendance
J	-120~1000℃(-184~1832℉)	±2℃	2.2MΩ
K	-200~1370℃(-328~2498℉)	±2℃	2.2MΩ
T	-250~400℃(-418~752℉)	±2℃	2.2MΩ
E	-100~900℃(-148~1652℉)	±2℃	2.2MΩ
B	0~1800℃(32~3272℉)	±2℃(200~1800℃)	2.2MΩ
R	0~1767.8℃(32~3214℉)	±2℃	2.2MΩ
S	0~1767.8℃(32~3214℉)	±2℃	2.2MΩ
N	-250~1300℃(-418~2372℉)	±2℃	2.2MΩ
L	-200~900℃(-328~1652℉)	±2℃	2.2MΩ
PT100(DIN)	-210~700℃(-346~1292℉)	±0.4℃	1.3KΩ
PT100(JIS)	-200~600℃(-328~1112℉)	±0.4℃	1.3KΩ
mV	-8~70mV	±0.05%	2.2MΩ
mA	-3~27mA	±0.05%	70.5Ω
V	-1.3~11.5V	±0.05%	650KΩ

◆輸出1 / 輸出2

1.繼電器額定值：2A，240VAC，電器壽命200000次以上

2.脈衝電壓：5V，電流阻抗限制66Ω

3.線性輸出

解析度：15bits

輸出規則：滿載時變化少於0.02%

輸出設定時間：0.1秒(穩定度達99.9%)

隔離失效電壓：1000VAC

溫度效應：±範圍值的0.01%/℃

脈衝電壓：5V，電流阻抗限制66Ω

感知器導線阻抗效應

線性輸出特性

Type	Zero Tolerance	Span Tolerance	Load Capacity
4-20mA	3.6-4 mA	20-21 mA	500Ωmax.
0-20mA	0 mA	20-21 mA	500Ωmax.
0-5V	0 V	5-5.25 V	10KΩmin.
1-5V	0.95-1V	5-5.25 V	10KΩmin.
0-10V	0 V	10-10.5 V	10KΩmin.

4.Triac(SSR輸出)

額定值：1A / 240VAC

侵入電流：20A，一週

最小電流負載：50mA rms

最大關電狀態的漏電流：3mA rms

最大導通狀態電壓：1.5V rms

絕緣阻抗：最小1000Mohms(以500VDC測定)

絕緣強度：2500VAC，一分鐘

◆警報輸出

警報繼電器：C接點，額定電值2A，240VAC，壽命20萬次以上

警報功能：持溫計時(倒數)；偏差高 / 低限警報；偏差帶外 / 內警報；高 / 低限警報

警報模式：常態警報 / 栓鎖警報 / 限制警報 / 栓鎖限制警報

持溫計時：0.1~4553.6分鐘

絕緣阻抗：最小1000Mohms(以500VDC測定)

絕緣強度：2500VAC，一分鐘

◆通訊功能

介面：RS232(1台)，RS485(可連到247台)

通訊協定：Modbus RTU通訊模式

通訊緩衝記憶體：160bytes

◆工作環境和物理條件

溫度：工作 -10~50℃，儲藏 -40~60℃

濕度：0-90% RH(無凝結狀態)

絕緣阻抗：最小20Mohms(500VDC時)

抗震性　10-55Hz，10m/s²兩小時

抗衝擊　工作時30m/s²(3g)，運送時100g

成型材質　耐燃型聚碳酸酯

◆認證標準

安全性　UL61010C-1，CSA C22.2 No. 24-93，EN61010C-1(IEC1010-1)

防護等級　標準IP50面板(可選配IP65)，外殼及端子座IP20

EMC　EN61326

外觀尺寸

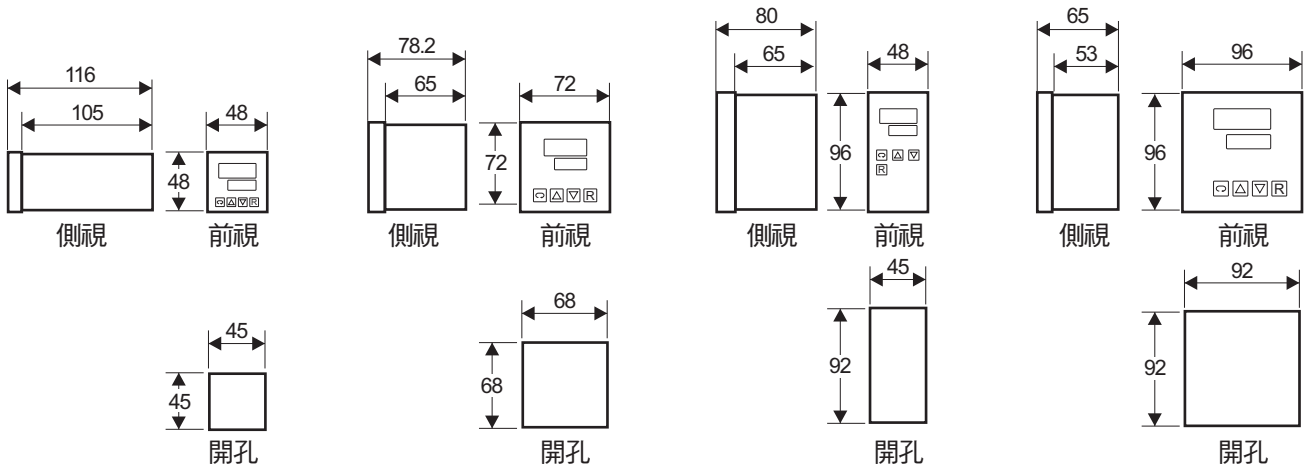

OWP4810　　OWP7210　　OWP4910　　OWP9610

型號選用

OWP-4810-
OWP-7210-
OWP-4910-
OWP-9610-

□ □ □ □ □ □ □

選配
0：IP50-標準盤面式
1：IP65-盤面式加裝防水
2：IP50-軌道固定式(僅4810)
3：IP65-軌道固定式(僅4810)

通訊
0：無
1：RS485通訊介面
2：RS232通訊介面(7210除外)
3：4-20 / 0-20mA再傳送
4：1-5V / 0-5V再傳送
5：0-10V再傳送
9：特別規格

警報
0：無
1：繼電器Relay C接點
9：特別規格

第二組控制輸出
0：無
1：繼電器Relay / A接點(2A/240VAC)
2：脈衝電壓(5V/30mA)(SSR驅動用)
3：隔離 4-20mA/0-20mA
4：隔離0-5V / 1-5V
5：隔離0-10V
6：Triac輸出，1A/240VAC, SSR
7：隔離20V / 25mA傳送器電源
8：隔離12V / 40mA傳送器電源
9：隔離5V / 80mA傳送器電源
C: 脈衝電壓(14V/40mA)(SSR驅動用)
A：特別規格

電源輸入
4：90-250 VAC, 50/60 Hz
5：11-26 VAC或VDC
9：特別規格

訊號輸入
1：標準輸入
　熱電耦：J,K,T,E,B,R,S,N,L
　RTD：PT100
2：0-60mV
3：0-1V
4：0-5V
5：1-5V
6：4-20mA
7：0-20mA
8：0-10V
9：特別規格

第一組控制輸出
0：無
1：繼電器Relay(2A/240VAC)
2：脈衝電壓(5V/30mA)(SSR驅動用)
3：隔離 4-20mA/0-20mA
4：隔離0-5V / 1-5V
5：隔離0-10V
6：Triac輸出，1A/240VAC, SSR
C: 脈衝電壓(14V/40mA)(SSR驅動用)
A：特別規格

OWP-48P/96P系列溫度程序控制器 OWP-XXP

特性

◆電源

90~250VAC,47-63Hz,12VA,≦5W
11~26VAC/VDC,12VA,≦5W

◆輸入

解析度：18Bit
取樣速率：5次/秒
額定電壓：最小-2VDC,最大2VDC(一分鐘mA輸入)
溫度效應：mA輸入:A3.0μV/℃
其他輸入:A1.5μV/℃
感測器導線阻抗效應：T/C:0.2μV/Ohm
3線RTD:2.6℃/兩根導線阻抗歐姆值的差
2線RTD:2.6℃/兩根導線阻抗歐姆值的和
易燃電流：200nA
共模抑制比(CMRR)：120dB
常模抑制比(NMRR)：55dB

◆感測器斷裂偵測

偵測TC/RTD/mV輸入是否開路
偵測RTD輸入是否短路
偵測4-20mA輸入是否低於1mA
偵測1-5V輸入是否低於0.25V

◆感測器斷裂反應時間

TC/RTD/mA輸入:4秒
1-5V/4-20mA輸入:0.1秒

規格

Type	Range	Accuracy @25℃	input impendance
J	-120~1000℃(-184~1832℉)	±2℃	2.2MΩ
K	-200~1370℃(-328~2498℉)	±2℃	2.2MΩ
T	-250~400℃(-418~752℉)	±2℃	2.2MΩ
E	-100~900℃(-148~1652℉)	±2℃	2.2MΩ
B	0~1800℃(32~3272℉)	±2℃ (200~1800℃)	2.2MΩ
R	0~1767.8℃(32~3214℉)	±2℃	2.2MΩ
S	0~1767.8℃(32~3214℉)	±2℃	2.2MΩ
N	-250~1300℃(-418~2372℉)	±2℃	2.2MΩ
L	-200~900℃(-328~1652℉)	±2℃	2.2MΩ
C	0~2315℃(32~4199℉)	±2℃	2.2MΩ
P	0~1395℃(32~2543℉)	±2℃	2.2MΩ
PT100(DIN)	-210~700℃(-346~1292℉)	±0.4℃	1.3KΩ
PT100(JIS)	-200~600℃(-328~1112℉)	±0.4℃	1.3KΩ
mV	-8~70mV	±0.05%	2.2MΩ
mA	-3~27mA	±0.05%	70.5Ω
V	-1.3~11.5V	±0.05%	650KΩ

◆輸出1 / 輸出2

繼電器額定值：2A/240VAC,電池壽命200000次以上
脈衝電壓：5V,電流阻抗限制66Ω
線性輸出特性

Type	Zero Tolerance	Span Tolerance	Load Capacity
4-20mA	3.6-4 mA	20-21 mA	500Ωmax.
0-20mA	0 mA	20-21 mA	500Ωmax.
0-5V	0 V	5-5.25 V	10KΩmin.
1-5V	0.95-1V	5-5.25 V	10KΩmin.
0-10V	0 V	10-10.5 V	10KΩmin.

◆警報

警報繼電器：C接點,額定電值2A/240VAC,
電池壽命200000次以上
警報功能：持溫計時(倒數)；偏差高/低限警報；偏差帶外/內警報；高/低限警報
警報模式：常態警報/栓鎖警報/限制警報/栓鎖限制警報
持溫計時：0.1~4553.6分鐘

◆通訊功能

介面:RS-232(1台),RS-485(可接連247台)
通訊協定:Modbus RTU通訊模式
位址:1-247
傳輸速率:2.4~38.4千位元/秒
檢查位元:無檢查位元,偶數位元或奇數位元
停止位元:1或2位元
通訊緩衝記憶體:64bytes

◆類比訊號再傳送

輸出訊號格式:4-20mA,0-20mA,0-5V,1-5V,0-10V
解析度:15bits
精度:±0.05%範圍值:±0.0025%/℃
負載電阻:電流輸出:0~5Ω
電壓輸出:最小10KΩ
輸出規則:滿載時變化少於0.01%
輸出設定時間:0.1秒(穩定度達99.9%)
隔離失效電壓:1000VAC
誤差:±範圍值的0.005%
溫度效應:±範圍值的0.0025%/℃
感測器導線阻抗效應:低限值:0mA(or 0V)
高限值:22.2mA(or 5.55V,11.1V min)
線性輸出範圍:0~22.2mA(4~20mA或0~20mA)
0~5.55V(0~5V或1~5)
0~11.1V(0~10V)

◆控制模式

輸出1:逆向輸出(制熱)或順向輸出(制冷)
輸出2:PID冷卻控制,制冷比例帶50~300%,
制冷分離帶-36.0~36.0%
ON-OFF:0.1~99.0(℉)控制時遲滯帶(比例帶=0)
比例或比例帶:0~100.0%偏移調整
PID:Fuzzy邏輯修改
比例帶0.1~900.0℉
積分時間0-1000秒
微分時間0-360.0秒
週期時間:0.1-90.0秒
手動控制:制熱(MV1)和制冷(MV2)
自動調整:制冷啟動和制熱啟動
故障時控制模式:傳感器壞掉或A-D轉換器損壞
自動轉移手動模式
斜率控制:0-900.0℉/分或0-900.0℉/時

◆使用介面

4位數雙LED顯示
按鍵：4個按鍵
程序介面：自動設置校準和測試
通訊介面：RS-232和RS-485

◆數位濾波器

功能：第一階
時間常數：0,0.2,0.5,1,2,5,10,20,30,60秒編程

◆分析器

程序組數：9
每組程序可設定段數
程序1,2,3,4：16段
程序5,6,7：32段
程序8,9：64段
事件輸出：3組

◆防護等級

標準IP50面板(可選配IP65),外殼及端子座IP20

◆EMC

EN61326

◆工作環境和物理條件

工作溫度:-10~50℃
儲存溫度:-40~60℃
濕度:0-90%RH(無結露)
高度(海拔):最高2000M
(耐)污染級數:第2級
絕緣阻抗:最小20Mohms(500VDC時)
介面強度:2000VAC,50/60Hz一分鐘
抗震性:10-55,10m/s²兩小時
抗衝擊性:200m/s²(20g)
成型材質:耐燃型聚碳酸酯
尺寸:96P-96mm(W)×96mm(H)×65mm(D),53mm盤後深度
48P-48mm(W)×48mm(H)×116mm(D),105mm盤後深度
重量:96P-250g
48P-150g
認證標準
安全性:UL61010C-1
CSA C22.2 NO.24-93
EN61010-1(IEC1010-1)

型號選用

OWP-48P- □ □ □ □ □ □ □ □
OWP-96P- □ □ □ □ □ 0 □ □

選配
0：IP50-標準盤面式
1：IP65-盤面式加裝防水
2：IP50-軌道固定式(僅P91)
3：IP65-軌道固定式(僅P91)

第五組輸出
0：無
3：隔離 4-20mA/0-20mA
4：隔離0-5V / 1-5V/0-10V
7：隔離20V / 25mA傳送器電源
8：隔離12V / 40mA傳送器電源
A：隔離5V / 80mA傳送器電源
D：隔離RS-485通訊介面
E：隔離RS-232通訊介面

第四組輸出
0：無
1：繼電器Relay / A接點(2A/240VAC)
2：脈衝電壓(5V/30mA)(SSR驅動用)
3：隔離 4-20mA/0-20mA
4：隔離0-5V / 1-5V/0-10V
6：Triac輸出，1A/240VAC, SSR
7：隔離20V / 25mA傳送器電源
8：隔離12V / 40mA傳送器電源
A：隔離5V / 80mA傳送器電源
C：脈衝電壓(14V/40mA)(SSR驅動用)
9：特別規格

第三組輸出
0：無
1：繼電器Relay / A接點(2A/240VAC)
2：脈衝電壓(5V/30mA)(SSR驅動用)
6：Triac輸出，1A/240VAC, SSR
7：隔離20V / 25mA傳送器電源
8：隔離12V / 40mA傳送器電源
A：隔離5V / 80mA傳送器電源
C：脈衝電壓(14V/40mA)(SSR驅動用)
9：特別規格

第二組輸出
0：無
1：繼電器Relay / A接點(2A/240VAC)
2：脈衝電壓(5V/30mA)(SSR驅動用)
3：隔離 4-20mA/0-20mA
4：隔離0-5V / 1-5V/0-10V
6：Triac輸出，1A/240VAC, SSR
7：隔離20V / 25mA傳送器電源
8：隔離12V / 40mA傳送器電源
A：隔離5V / 80mA傳送器電源
C：脈衝電壓(14V/40mA)(SSR驅動用)
9：特別規格

第一組輸出
0：無
1：繼電器Relay(2A/240VAC)
2：脈衝電壓(5V/30mA)(SSR驅動用)
3：隔離 4-20mA/0-20mA
4：隔離0-5V / 1-5V/0-10V
6：Triac輸出，1A/240VAC, SSR
C：脈衝電壓(14V/40mA)(SSR驅動用)
A：特別規格

訊號輸入
1：標準輸入
熱電耦：J,K,T,E,B,R,S,N,L,C,P
RTD：PT100 DIN,PT100 JIS
5：電壓0-60mV,0-10V,0-1V,0-5V,1-5V
6：0-20/4-20mA
9：特別規格

電源輸入
4：90-250VAC, 47-63Hz
5：11-26 VAC或VDC,
SELV,Limited Energy

室內空氣品質LED顯示看板 OWM230

❖特性

室內空氣品質LED顯示器系統可同時顯示二氧化碳/溫度/濕度即時及八小時平均數值、日期/時間及污染指標/舒適指標等。輸入介面為網頁型態簡易操作。是一個符合法規一連續監測，入口顯示，記錄等功能的優良儀錶。

- 具有乙太網頁操作介面
- 同時顯示CO_2/Temp/RH數值、日期/時間、污染及舒適指標
- 具有Relay輸出，可聯鎖控制通風或冷氣啟閉
- 可配USB記錄功能
- 可選配兩組4-20mA輸出控制

選用型號規格: OWM230-

代碼1	代碼2

碼1	類比輸出4-20mA
N	無
1	2組4-20mA類比控制輸出

碼2	記錄模式
N	無
D	USB記錄模組

規格:

感測器		
二氧化碳(CO_2)	測量方法	紅外線波導專利技術(NDIR)
	氣體自外擴散反應時間	大約30秒
	測量範圍	0~10,000ppm顯示至9,999ppm
	精度	±3%±30ppm Of Reading(0~5,000ppm)
溫度(Temp)	測量範圍	-40~100℃
	精度	±0.3℃
	再現性	±0.1℃
濕度(RH)	測量範圍	0~100%
	精度	±3%RH(+25℃，10~90%)，其他濕度環境±5%RH
	再現性	±0.1℃
系統規格		
顯示	數值顯示	2.3吋紅光LED
	日期/時間顯示	1.0吋紅光LED
	舒適指標	6段LED指示燈(參照環保法規)或自行設定
	污染指標	6段LED指示燈(參照環保法規)或自行設定
通訊	RJ-45乙太網路具Web Server 功能、協定Modbus TCP	
	RS-232/485協定Modbus RTU	
控制	Relay 三組90~250VAC≧1A	
	模式：延遲時間、遲滯帶	
	選配類比控制兩組，4-20mA控制輸出	
電源	110/220VAC 50~60HZ，附電源供應器	
記錄	可選配USB記錄功能，最大支援至64G	
軟體	中央集成軟體及USB取讀軟體	
尺寸	可客製化	
重量	約≦3kg	

單層大型顯示器 OWM01

❖特性

- ■ 輸入信號：T/C、RTD、電流、電壓、計數
- ■ 類比輸出：再傳送4~20mA Recorder(非隔離)
- ■ 顯示精度：±0.3 F.S.　■ 框架材質：鋁或壓克力
- ■ 通訊介面：RS-485　■ 可加裝輸出控制繼電器信號

(鋁)

(壓克力)

❖尺寸及重量表

樣　式	框架材質	2.3"(約6cm字高)	重 量	4"(約10cm字高)	重 量	7"(約18cm字高)	重 量
三位數	鋁	W:30*H:21*D:10	2.5kg	W:41*H:26*D:10	3.7kg	W:68*H:38*D:10	8.2kg
	壓克力	W:25*H:16*D:10	1.8kg	W:36*H:21*D:10	3.0kg		
四位數	鋁	W:35*H:21*D:10	3.5kg	W:52*H:26*D:10	4.7kg	W:85*H:38*D:10	9.2kg
	壓克力	W:30*H:16*D:10	2.8kg	W:47*H:21*D:10	4.0kg	*長度尺寸單位皆爲cm*	

❖訂購尺寸參考

OWM01-代碼1 代碼2 代碼3 代碼4 代碼5 代碼6

碼1	樣　式
1	三位數
2	四位數

碼2	框架材質
1	鋁
2	壓克力

碼3	尺寸
1	2.3"
2	4"
3	7"

碼4	輸入信號
1	K/J/T/R
2	PT100
3	DC mA
4	DC V
O	其他

碼5	工作電壓
1	110V
2	220V
O	其他

碼6	信號輸出
1	RS-485
2	4-20(非隔離)

多層大型顯示器 OWM02

❖特性

- ■ 輸入信號：接點信號
- ■ 類比輸出：再傳送4~20mA Recorder(非隔離)
- ■ 顯示精度：±0.3 F.S.
- ■ 通訊介面：RS-485
- ■ 框架材質：鋁或壓克力
- ■ 可加裝輸出控制繼電器信號
- ■ 可加裝蜂鳴器警報鈴

❖尺寸及重量表

樣　式	框架材質	2.3"(約6cm字高)	重 量	4"(約10cm字高)	重 量
雙　層	鋁	W:30*H:35*D:10	4.0kg	W:41*H:45*D:10	6.0kg
	壓克力	W:25*H:16*D:10	3.0kg	*長度尺寸單位皆爲cm*	

❖訂購尺寸參考

OWM02-代碼1 代碼2 代碼3 代碼4 代碼5 代碼6

碼1	框架材質
1	鋁
2	壓克力

碼2	尺寸
1	2.3"
2	4"

碼3	輸入信號
1	K/J/T/R
2	PT100
3	DC mA
4	DC V
O	其他

碼4	警報功能
N	無
1	1組Relay
2	2組Relay

碼5	工作電壓
1	110V
2	220V
O	其他

碼6	信號輸出
1	RS-485
2	4-20(非隔離)

單層多項大型顯示器 OWM03

❖特性

- 輸入信號：接點信號
- 框架材質：鋁
- 可設定動作時間
- 可加裝蜂鳴器警報鈴
- 可加裝輸出控制繼電器信號
- 可自行調整標準時間

❖尺寸及重量表

樣　式	框架材質	2.3”(約6cm字高)	重 量	4”(約10cm字高)	重 量
六位數	鋁	W:45*H:21*D:10	5.0kg	W:74*H:26*D:10	6.0kg

長度尺寸單位皆爲cm

❖訂購尺寸參考

OWM03- 代碼1 代碼2 代碼3 代碼4 代碼5

碼1	尺寸
1	2.3"
2	4"

碼2	輸入信號
1	K/J/T/R
2	PT100
3	DC mA
4	DC V
O	其他

碼3	警報功能
N	無
1	1組Relay
2	2組Relay

碼4	工作電壓
1	110V
2	220V
O	其他

碼5	信號輸出
1	RS-485
2	4-20(非隔離)

大型顯示器 OWM-X40

❖特性

- 採用高亮度4" LED
- 可視距離達50米
- 外接Sensor可選溫度、濕度、時間、CO_2、噪音...等
- 尺寸輕薄，厚度僅有50mm
- 可選擇壁掛或懸掛安裝

❖規格

- 溫度測量範圍：0~85℃
- 濕度測量範圍：0~99%RH
- 精確度：±3%RH、±0.5℃
- 解析度：1%RH、0.1℃
- 外置感測器，標準線長1.5M
- 尺寸：600mm×380mm×50mm

❖訂購尺寸參考

OWM-X40- 代碼1 代碼2 代碼3

碼1	量 測 類 型
A	溫度＋濕度
O	自訂

碼2	警報功能
N	無
R	Relay

碼3	通訊傳輸
N	無
R	RS-485